2010/9/12現在
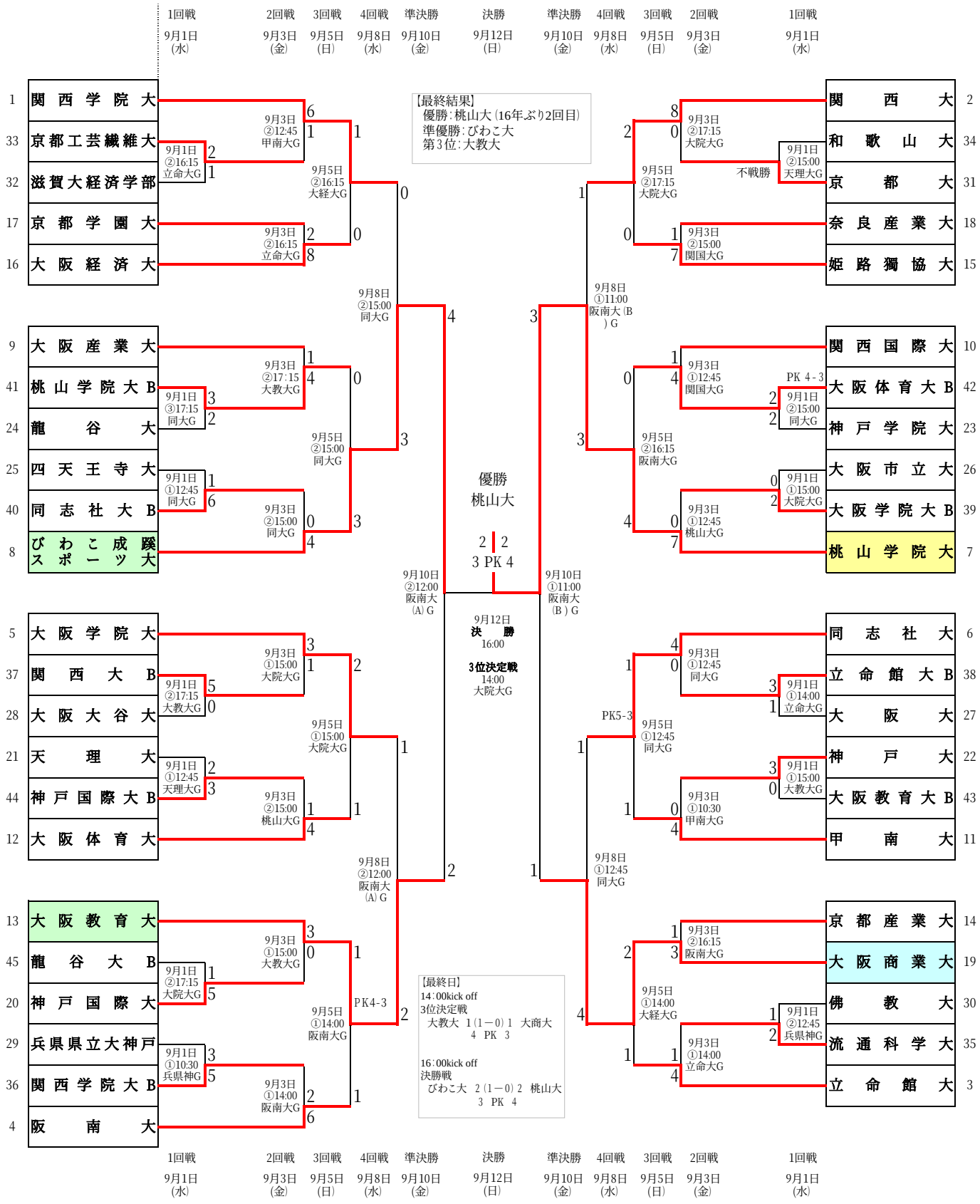
2010年度 第23回 関西学生サッカー新人戦 組合せ